Кнопка сенсорная CASSETON CNR2C

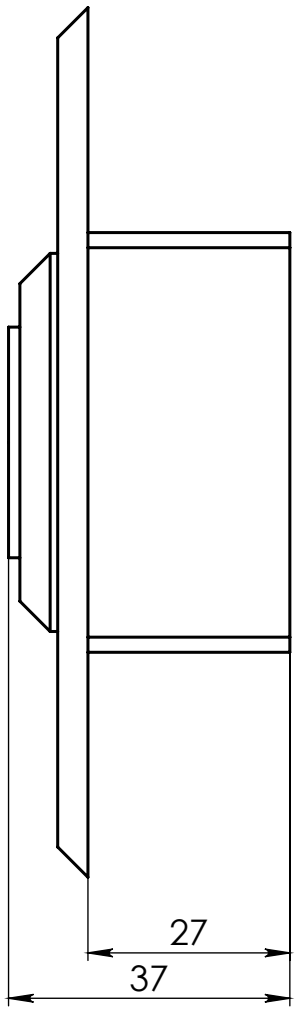

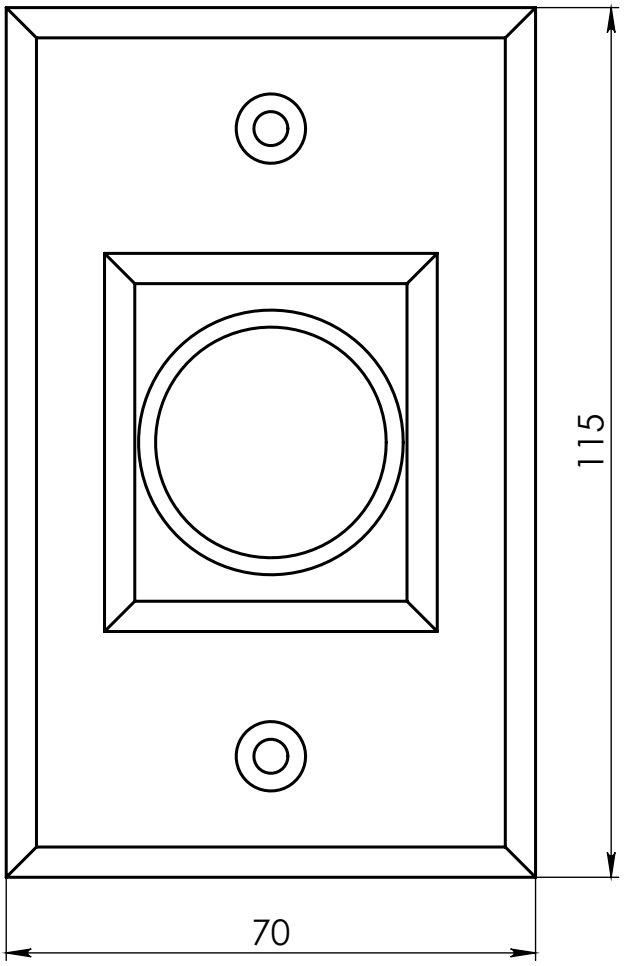

Подключение

Питание и подсветка кнопки
Red (красный): +12VDC
Black (черный): GND

Цвет подсветки: синий
Цвет подсветки при активации: зеленый
Активация кнопки происходит с расстояния 8-12 см

Замыкающая цепь. Контакты для подключения управляемого устройства
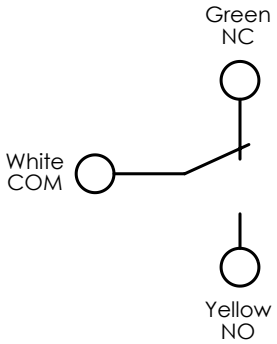
Green (зеленый): NC
White (белый): COM
Yellow (желтый): NO